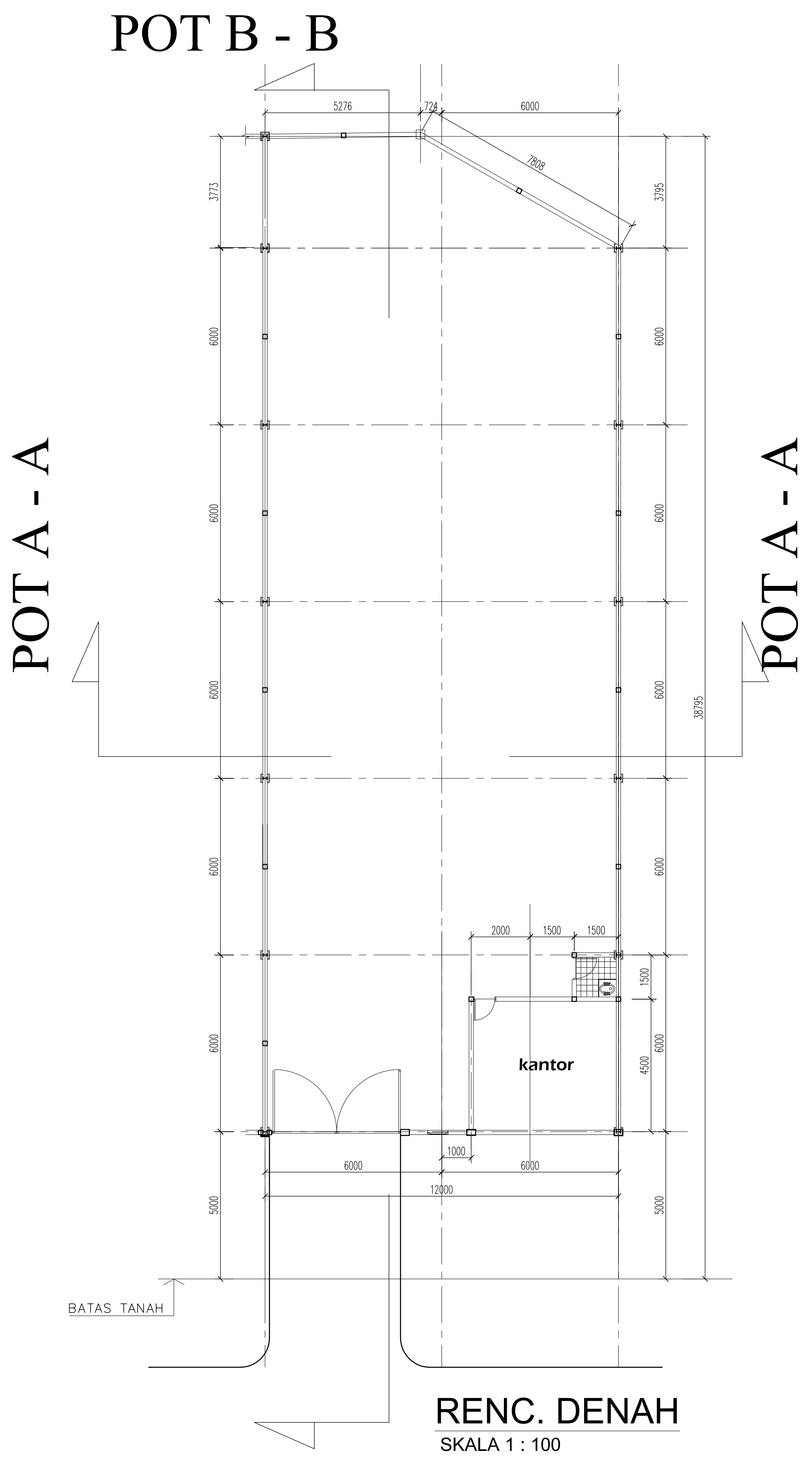

RENC. DENAH
SKALA 1 : 100

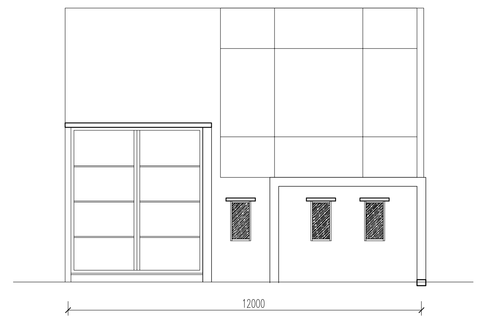

TAMPAK DEPAN
SKALA 1 : 100

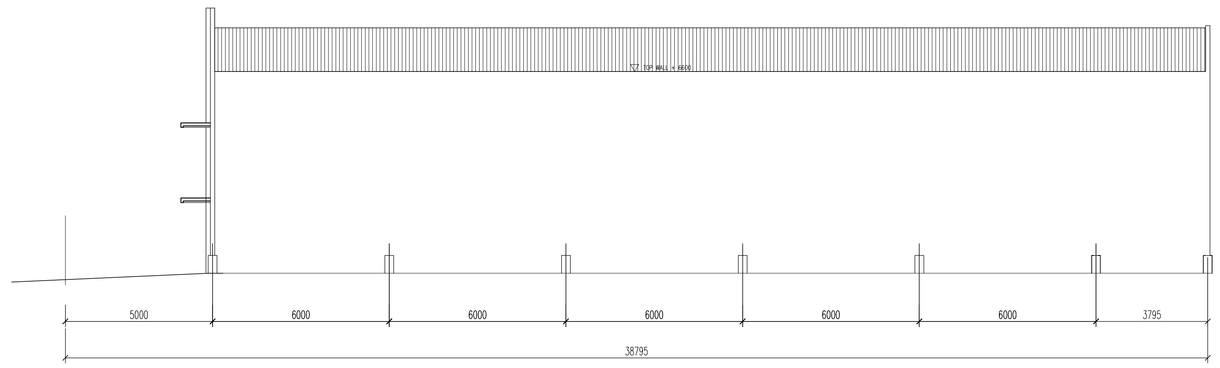

TAMPAK SAMPING
SKALA 1 : 100

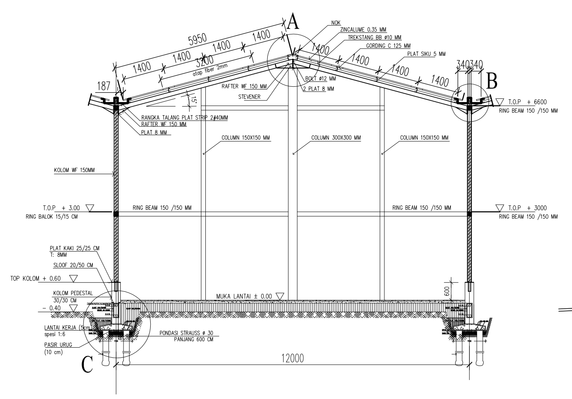

POTONGAN A-A
SKALA 1 : 100

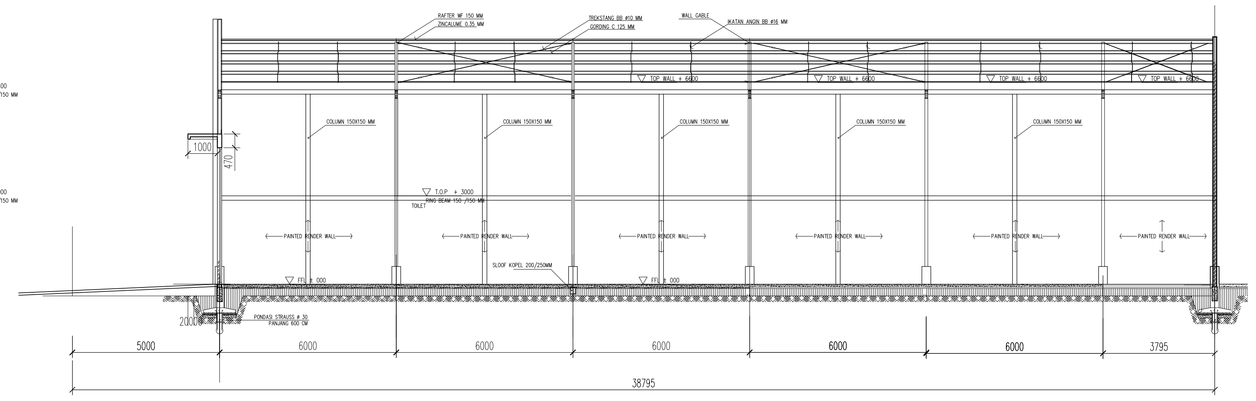

POTONGAN B-B
SKALA 1 : 100

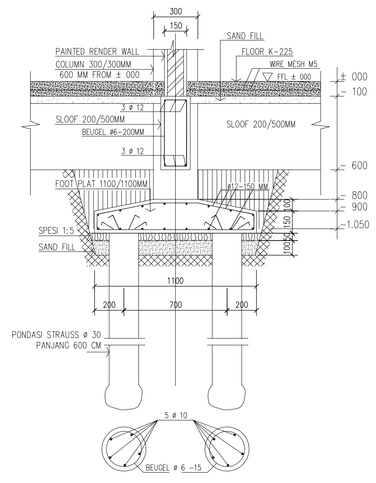

DETAIL PONDASI C
SKALA 1 : 20

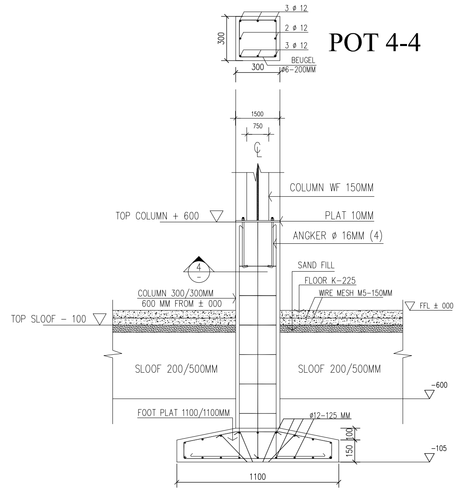

DETAIL TULANGAN
PEDESTAL

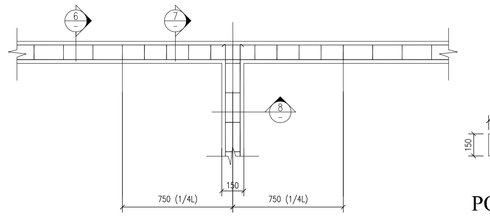

DETAIL TULANGAN
KOLOM PRAKTIS
RING BALOK

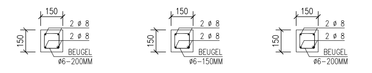

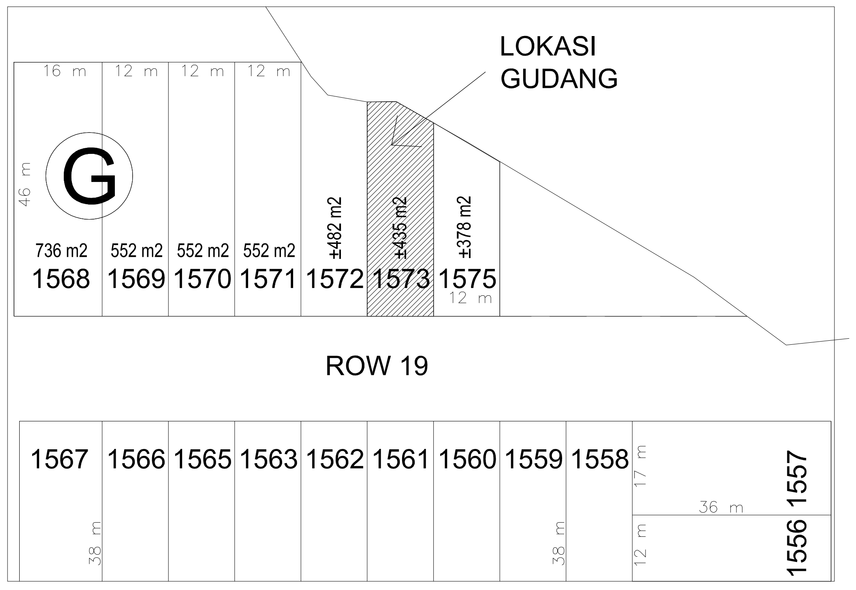

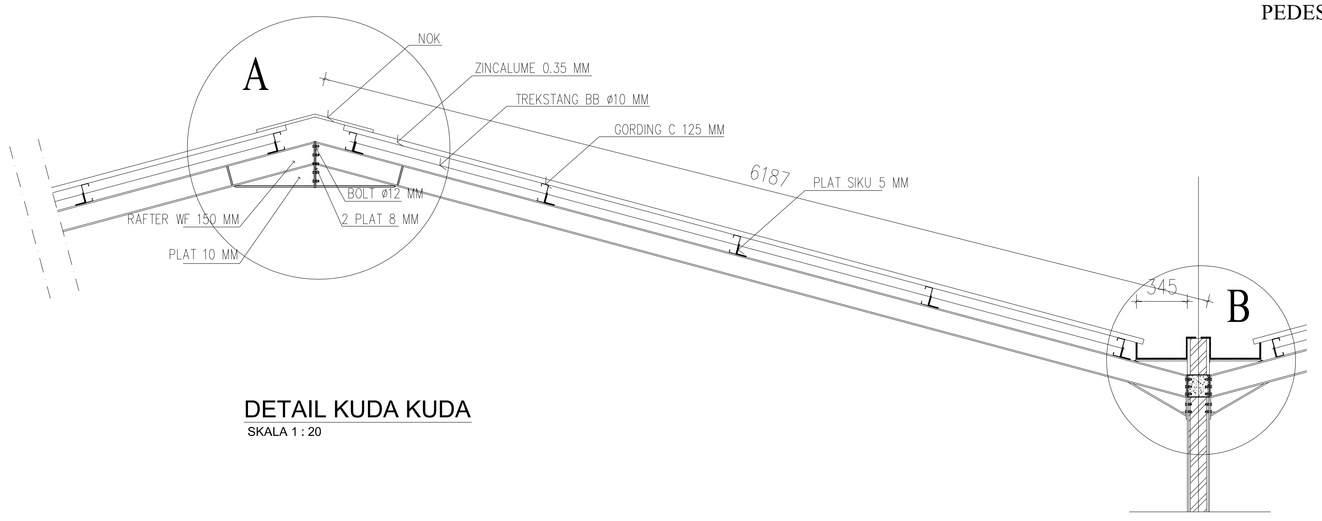

DETAIL KUDA KUDA
SKALA 1 : 20

PROYEK / PEKERJAAN :

PEMBANGUNAN PERGUDANGAN

LOKASI PROYEK :

PERGUDANGAN DAN INDUSTRI
SAFE 'N LOCK

DESA : RANGKAH KIDUL
KECAMATAN : SIDOARJO
KABUPATEN : SIDOARJO

ISI GAMBAR :	SKALA :
RENCANA DENAH	1:100
TAMPAKDEPAN	1:100
TAMPAK SAMPING	1:100
POTONGAN MELINTANG	1:100
POTONGAN MEMANJANG	1:100
DETAIL KUDA KUDA	1:20
DETAIL PONDASI D	1:20
DETAIL TULANGAN PEDESTAL	1:20
DETAIL TULANGAN :	
KOLOM PRAKTIS	1:20
RING BALOK	1:20
SITUASI	1:20

PENANGGUNG JAWAB :		PARAF
ARSITEK		
PERENCANA		
DRAFTER		
DIGAMBAR		
PENGAWAS PELAKSANA	GIAM GWAN HIN	
PEMILIK	GIAM GWAN HIN	

KAMI SEBAGAI PENANGGUNG JAWAB :

1. BERTANGGUNG JAWAB PENUH TERHADAP BANGUNAN YANG TELAH BERDIRI BAIK MENYANGKUT KEKUATAN KONSTRUKSI, KEKOKOHAN & KUALITAS STRUKTUR BANGUNAN SERTA KESELAMATAN UMUM DILINGKUNGAN SEKITAR DAN KEGAGALAN KONSTRUKSI
2. BERTANGGUNG JAWAB PENUH TERHADAP SEGALA DAMPAK YANG TIMBUL AKIBAT BERDAMPINGAN BANGUNAN TERSEBUT
3. MENYATAKAN BAHWA GAMBAR SESUAI DENGAN PELAKSANAAN DI LAPANGAN

GIAM GWAN HIN
Perencana&Pemilik

TELAH DIPERIKSA :

KASI NON PERIZINAN
DINAS PENANAMAN MODAL DAN PELAYANAN TERPADU SATU PINTU KABUPATEN SIDOARJO

ACHMAD YUSUF, ST
Penata Tingkat 1
NIP.19791228 201001 1 001

MENYETUJUI :

KEPALA BIDANG NON PERIZINAN
DINAS PENANAMAN MODAL DAN PELAYANAN TERPADU SATU PINTU KABUPATEN SIDOARJO

MOCH. DJEN ANIS P, SE., MM.
Penata Tingkat I
NIP.19751106 200804 1 002

MENGETAHUI :

Plt. KEPALA DINAS PENANAMAN MODAL DAN PELAYANAN TERPADU SATU PINTU KABUPATEN SIDOARJO

RONNY YULIANOWARSO, AP., M.HP.
Pembina Tingkat I
NIP.19750709 199501 1 001

KODE GAMBAR	NOMER LBR	JUMLAH LBR
ARS	01	01